공연장 내부 램프

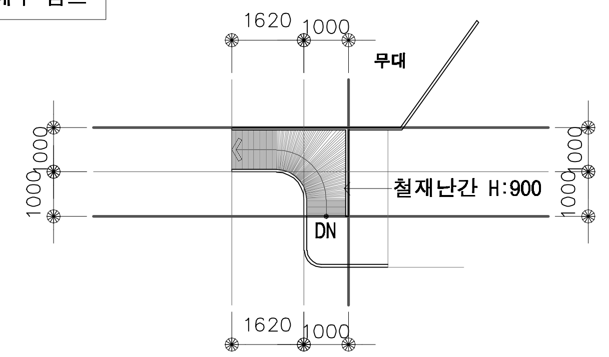
1620
1000
무대
1000
1000
철재난간 H:900
DN
1000
1000
1620
1000

조명설치용 바텐

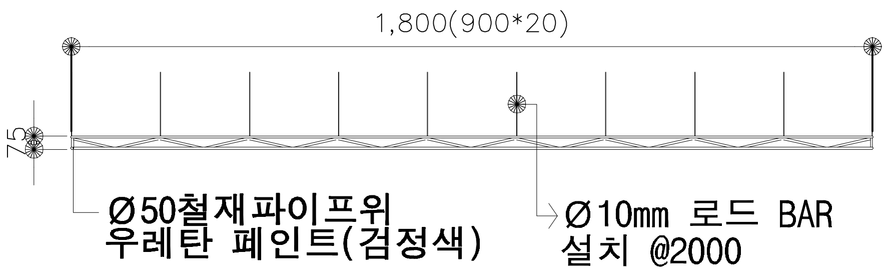
1,800(900*20)
75
Ø50철재파이프위
우레탄 페인트(검정색)
Ø10mm 로드 BAR
설치 @2000

음향매립

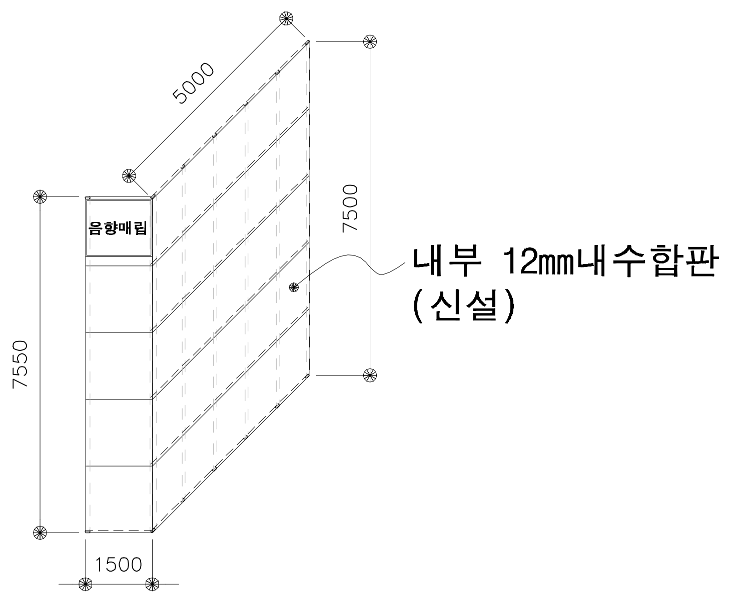
5000
7500
음향매립
7550
1500
내부 12mm내수합판
(신설)

철거물

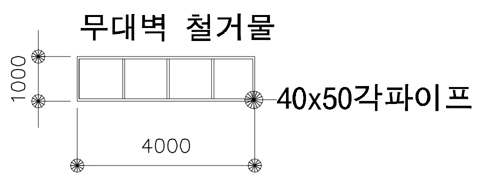
무대벽 철거물
1000
40x50각파이프
4000

기존 난간대

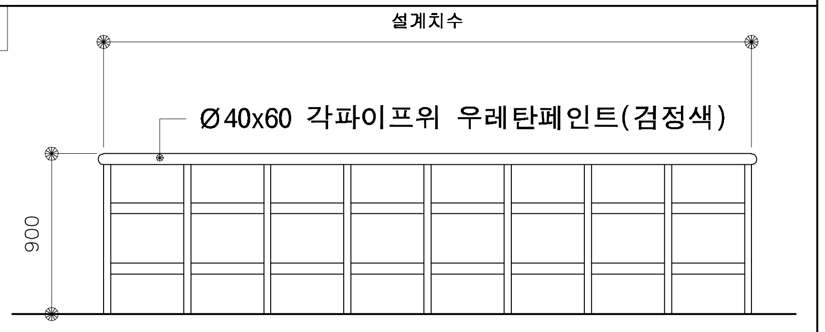
설계치수
Ø40x60 각파이프위 우레탄페인트(검정색)
900

영사실

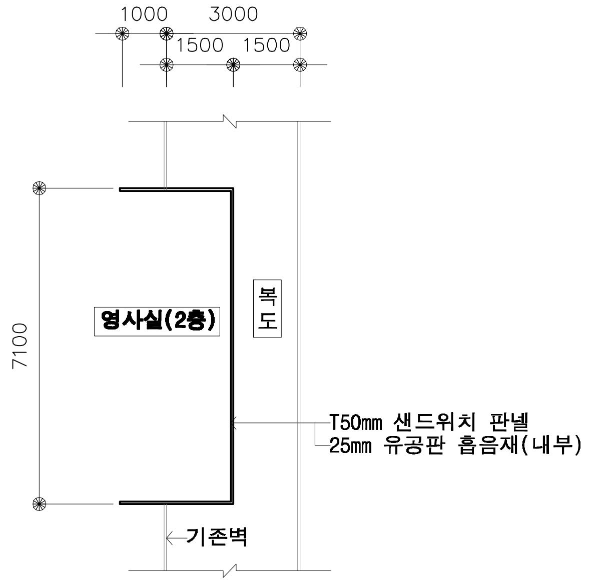
1000
3000
1500
1500
7100
영사실(2층)
복도
T50mm 샌드위치 판넬
25mm 유공판 흡음재(내부)
기존벽

방음문

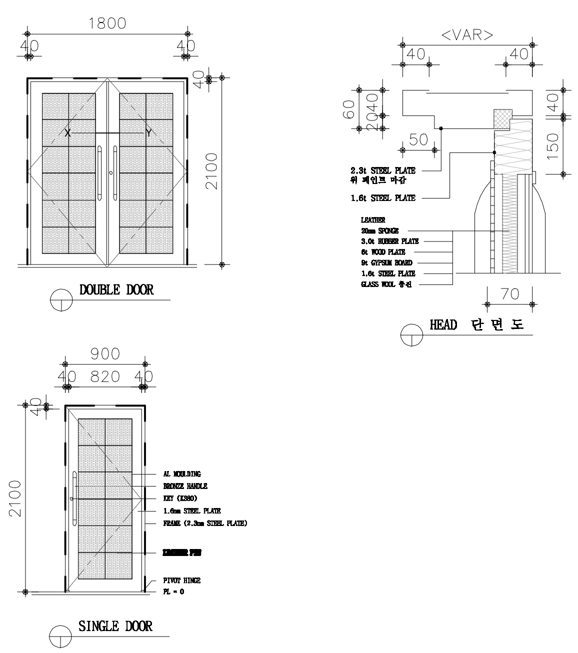
1800
40
40
40
2100
X
Y
DOUBLE DOOR
<VAR>
40
40
60
20
40
50
40
150
2.3t STEEL PLATE
위 페인트 마감
1.6t STEEL PLATE
LEATHER
20mm SPONGE
3.0t RUBBER PLATE
6t WOOD PLATE
9t GYPSUM BOARD
1.6t STEEL PLATE
GLASS WOOL 충전
70
HEAD 단면도
900
40
820
40
40
2100
AL MOULDING
BRONZE HANDLE
KEY (X380)
1.6mm STEEL PLATE
FRAME (2.3mm STEEL PLATE)
PIVOT HINGE
FL = 0
SINGLE DOOR

벽

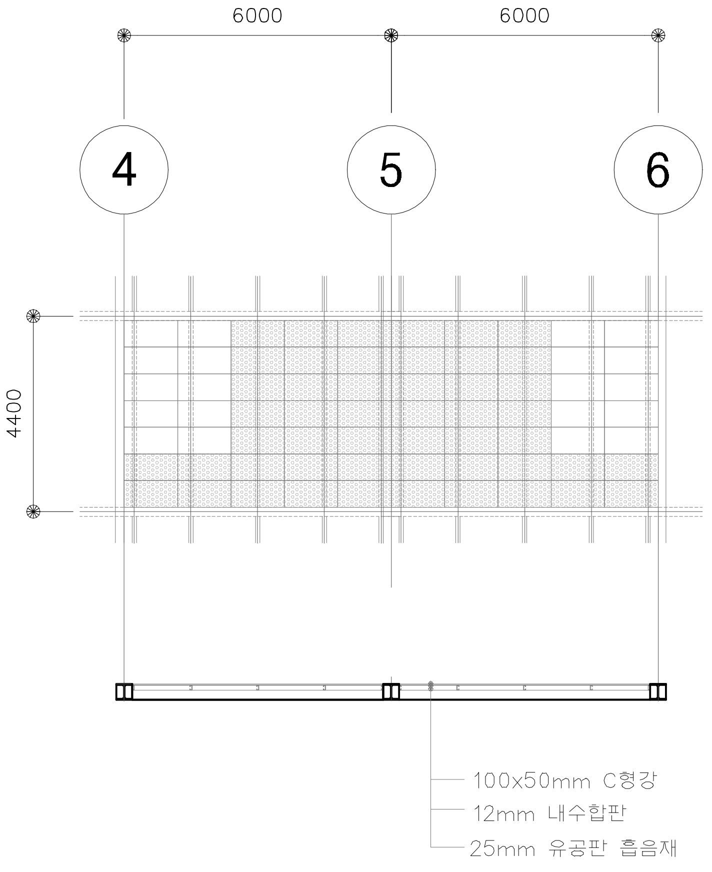
6000
6000
4
5
6
4400
100x50mm C형강
12mm 내수합판
25mm 유공판 흡음재

기둥

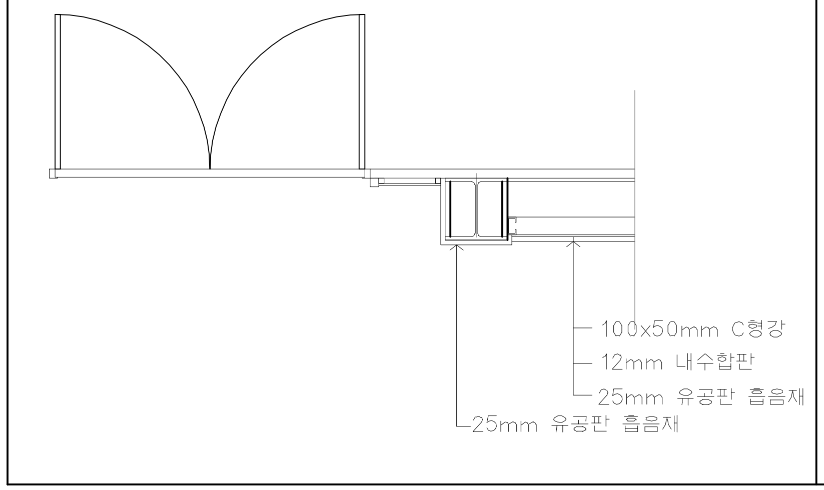
100x50mm C형강
12mm 내수합판
25mm 유공판 흡음재
25mm 유공판 흡음재

의자 바닥

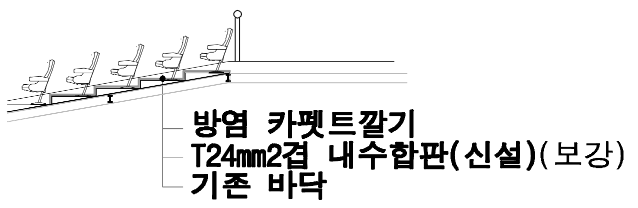
방염 카펫트깔기
T24mm2겹 내수합판(신설)(보강)
기존 바닥

PROJECT NO.
사 업 번 호

PROJECT TITLE.
사 업 명

DATE.
일 자

SCALE.
축 척

NOTE.
기 사

ARCHITECTURAL DESIGN.
건 축 설 계

CONSULTING STRUCTURAL ENGINEER.
구 조 설 계

CONSULTING MECHANICAL ENGINEER.
설 비 설 계

CONSULTING ELECTRICAL ENGINEER.
전 기 설 계

DRAWING.
제 도

CHECKED BY.
심 사

APPROVED BY.
승 인

건축사사무소
신세대그룹

건 축 사 추 원 호

전주시 덕진구 덕진동 2가 60-2번지
TEL : (063) 278-6763
(063) 278-6764
FAX : (063) 278-6765

DRAWING TITLE.
도 면 명

SHEET NO.
도 면 번 호

□-□□□